Bora

Chaudières fioul HTE

Puissance chaudière en kW	Brûleur Fb (flamme bleue)		
	Bi - Ci	BVi - CV i	Ci
26 HTE (condensation)	•	•	
32 et 40 HTE (condensation)			•

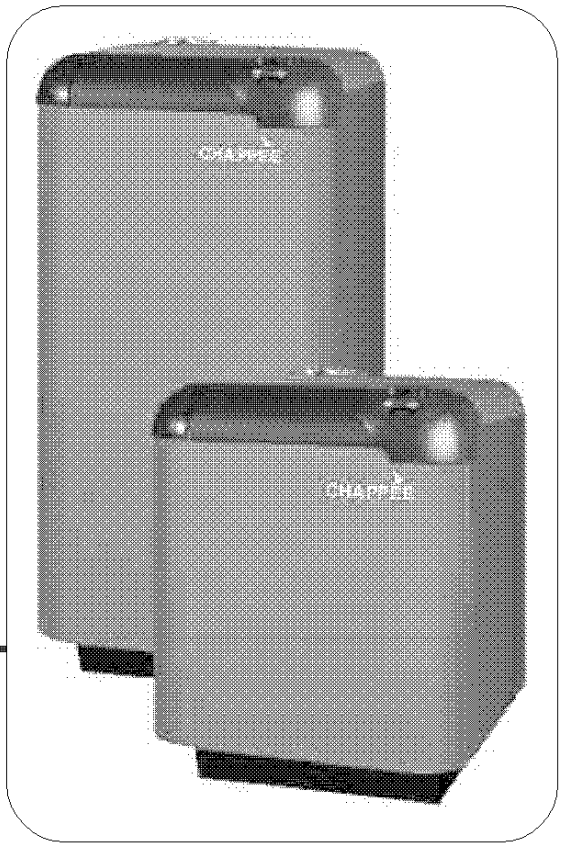

Cahier d'Installation Chaudière

Réf. : CH · 1430 · I · FR · 1 · 10 / 10

CHAPPEE

SOMMAIRE

1 Déclaration de conformité

2 Normes - Directives

3 Accessoires

4 Caractéristiques
4.1 Dimensions
4.2 Caractéristiques des chaudières
4.3 Consommation électrique

5 Instructions d'installation
5.1 Aménagement de la chaufferie
5.2 Chaudière Ci / Bi, montage cheminée
5.3 Dégagements
5.4 Mise en place de la chaudière
5.5 Mise en service
5.6 Schémas hydraulique avec production ECS, vanne 3 voies et 2 circuits de chauffage (Ci - CVi)
5.7 Schémas hydraulique avec production ECS, vanne 3 voies et 2 circuits de chauffage (Bi - BVi)
5.8 Types de circuits raccordés à la chaudière HTE
5.9 Légende des appareils
5.10 Courbe hauteur manométrique

6 Raccordement électrique - Régulation

7 Maintenance
7.1 Vérifications générales
7.2 Surveillance périodique
7.3 Nettoyage du corps de chauffe
7.4 Préparateur
7.5 Nettoyage de l'habillage
7.6 Protection contre le gel
7.7 Nettoyage de l'échangeur secondaire (version HTE)

8 Pièces détachées
8.1 Corps de chaudière (Bi - Ci et BVi - CVi) HTE de 26 kW
8.2 Corps de chaudière (Ci) HTE 32 et 40 kW
8.3 Condenseur chaudière (Bi - Ci et BVi - CVi) HTE de 26 kW
8.4 Condenseur chaudière (Ci) HTE de 32 et 40 kW
8.5 Préparateur E.C.S.
8.6 Jaquette Ci / CVi de 26 kW version HTE
8.7 Jaquette Bi / BVi de 26 kW version HTE
8.8 Jaquette Ci 32 et 40 kW version HTE
8.9 Tableau de commande

1 DECLARATION DE CONFORMITE

Nous certifions par la présente que l'appareil spécifié ci-après est conforme au type décrit dans le certificat d'examen CE de type, qu'il est fabriqué et mis en circulation conformmément aux exigences des Directives Européennes suivantes:

Chaudière fioul CHAPPEE

Genre de l'appareil	**Chaudière fioul à condensation**		
N°CE	**1312BQ157R**		**0085BP0308**
Modèle	**Cheminée ou ventouse**		**Cheminée**
	Bi - Ci	**BVi - CVi**	**Ci**
	BORA HTE 26	BORA HTE 26	BORA HTE 32 BORA HTE 40
Organisme de certification	CERTIGAZ		DVGW
Organisme de contrôle	CERTIGAZ		DVGW
Directives appliquées	2006/95CEE Directive basse tension 2004/108/CEE Directive compatibilité électromagnétique 92/42/CEE Directive rendement		

Date: 30 / 06 / 2010

Signature : Directeur R & D

Olivier VALET

Fabricant : **BAXI S.A.**
157, Avenue Charles Floquet
93158 Le Blanc-Mesnil - Cedex
Tél. : 01 45 91 56 00

2 NORMES - DIRECTIVES

BAXI S.A. rejette toute responsabilité pour les dommages résultant de travaux non exécutés conformément à la présente notice et/ou par un professionnel qualifié ".

La chaudière est construite conformément aux directives européennes suivantes :

La présente chaudière et les équipements inclus sont conformes à la directive, sans toutefois être soumis au marquage CE (selon l'article 3.3). Elle est destinée à être utilisée sur un circuit chauffage à eau chaude ne dépassant pas une température de 85 °C et une pression de 4 bar.

La chaudière répond aux normes suivantes :

- EN 303.1 • Chaudière avec brûleur à air soufflé: terminologie, spécifications générales, essais et marquages.
- EN 303.2 • Chaudière avec brûleur à air soufflé: spécifications spéciales pour chaudière avec brûleur à fioul à pulvérisation.
- EN 304 • Règles d'essai pour les chaudières pour brûleur à fioul à pulvérisation.
- EN 15035 • Chaudières fioul étanche inférieure à 70 kW
- XPD 35-430 • Chaudière de type C de puissance utile inférieure ou égale à 70 kW.
- EN 267 • Brûleur à fioul à pulvérisation de type monobloc.
- EN 226 • Bimensions de liaison entre brûleur et générateur de chaleur.

L'installation de chauffage doit être réalisée selon les textes réglementaires en vigueur, en particulier:

- DTU 65 • Installation de chauffage central concernant le bâtiment.
- DTU 65.4 • Chaudière au gaz et aux hydrocarbures liquides.
- DTU 65.11 • Dispositif de sécurité des installations de chauffage central concernant les bâtiments.
- 16.7 - 16.8 • La canalisation de remplissage en eau potable du circuit chauffage doit comporter un dispositif de disconnecteur de type CB.

Accord Intersyndical du 02 Juillet 1969.

AVERTISSEMENTS: spécifiques aux chaudières à "ventouse concentrique"

1 leur fonctionnnent est soumis à une stricte définition du terminal et des conduits d'évacuation de fumées et d'amenée d'air, pour lesquels la chaudière a été homologuée.

2 l'air de combustion est aspiré autour du conduit de fumées en le refroidissant. Les condensats ainsi formés doivent être évacués vers l'égout par un dispositif d'écoulement muni d'un siphon (fourni pour les versions HTE).

3 la mise en pression du circuit de combustion justifie une étanchéité renforcée, spécifiée par la "norme" et testée en usine sur chaque chaudière. Cette étanchéité (chaudière et conduits), doit être sauvegardée lors de toute intervention. Ne pas hésiter à remplacer un joint si nécessaire.

C'est pourquoi :

A l'installation

- **La longueur et le type de conduit doivent être scrupuleusement respectés suivant les instructions du Cahier d'Installation des conduits des fumées (ventouse ou cheminée).**

- **La puissance nominale ne doit pas être augmentée.**

Après toute intervention de maintenance vérifier impérativement que :

- **Le "Canaliseur", partie intégrante de la chaudière, est bien remis en place (voir § 6.3.1).**

- **La porte fonte est refermée de manière étanche aux produits de combustion.**

- **Le gicleur et les raccordements fioul sont correctement serrés (vérifier l'étanchéité en fonctionnement avant de remonter le capot du brûleur et sa gaine d'arrivée d'air).**

- **Le bouchon de l'orifice de mesure est remis en place après contrôle de la combustion.**

Entretien Annuel
Décret N° 2009-649 du 9 juin 2009 relatif à l'entretien annuel des chaudières dont la puissance nominale est comprise entre 4 et 400 kilowatts.

3 ACCESSOIRES

		Chaudière HTE				
		Bi	Ci	Bvi	Cvi	Ci
		26 kW				32/40 kW
Accessoires standards						
1	Corps de chauffe en fonte	•	•	•	•	•
1	Brûleur fioul intégré	•	•	•	•	•
1	Préparateur E.C.S. intégré	•		•		
1	Pompe E.C.S.	•		•		
1	Tableau de commande équipé d'un module d'ambiance débrochable	•	•	•	•	•
1	Condenseur	•	•	•	•	•
1	Groupe de sécurité	•		•		
1	Pompe de chauffage circuit direct	•	•	•	•	
1	Soupape de sécurité chauffage	•	•	•	•	
1	Siphon de condensats	•	•	•	•	•
Accessoires fournis						
1	Socle pour le module d'ambiance, quand il est placé dans l'ambiance	•	•	•	•	•
1	Sonde extérieure	•	•	•	•	•
1	Brosse de ramonage	•	•	•	•	•
2	Flexibles fioul	•	•	•	•	
Colis accessoires en option: module chauffage. Commande circuit de chauffage complémentaire.						
- Module d'ambiance pour tout circuit complémentaire		•	•	•	•	•
• Module mural MM1 pour un 2ème circuit sur vannes 3 voies		•	•	•	•	•
• Module mural MM1 pour un 3ème circuit sur vannes 3 voies		•	•	•	•	•
• Sonde de départ pour circuit vanne 3 voies motorisées		•	•	•	•	•
• Sécurité manque d'eau intégrée		•	•	•	•	•
Colis des conduits "ventouse" en option Ø 80/125 ou Ø 100/150						
1	Terminal horizontal	**Voir cahier d'Installation des conduits des fumées (ventouse ou cheminée)**				
1	Terminal vertical noir ou brique					
1	Rallonge 0,5 m isolé					
1	Rallonge 1 m isolé					
1	Rallonge 2 m isolé					
1	Rallonge télescopique					
2	Coude à 45°					
1	Coude à 30°					
1	Coude à 15°					
1	Coude à 90°					
1	Elément avec trappe de visite à 90°					
1	Elément avec trappe de visite droit					
1	Solin de 30°à 45°					
1	Solin de 40°à 55°					
1	Solin ardoise					
1	Récupérateur de condensats					
1	Prise de mesure combustion					
1	Filtre acoustique					
1	Grille de protection					
Colis des conduits "cheminée" en option Ø 80 ou Ø 110						
1	Adaptateur aspirateur d'air	**Voir cahier d'Installation des conduits des fumées (ventouse ou cheminée)**				
1	Rallonge 0,5 m					
1	Rallonge 01 m					
1	Rallonge 2 m					
1	Coude à 90°					
1	Coude à 45°					
1	Coude à 30°					
1	Coude à 15°					
1	Elément T avec trappe de visite					
1	Elément droit avec trappe de visite					
1	Chapeau de gaine noir					
1	Tuyau flexible de fumées rouleau de 25 m					
1	Tuyau flexible de fumées rouleau de 12,5 m					
1	Coupleur pour tuyau flexible de fumées					
1	Aide pour insertion du tuyau flexible de fumées					

4 CARACTÉRISTIQUES

4.1 Dimensions

Dimensions générales toutes chaudières

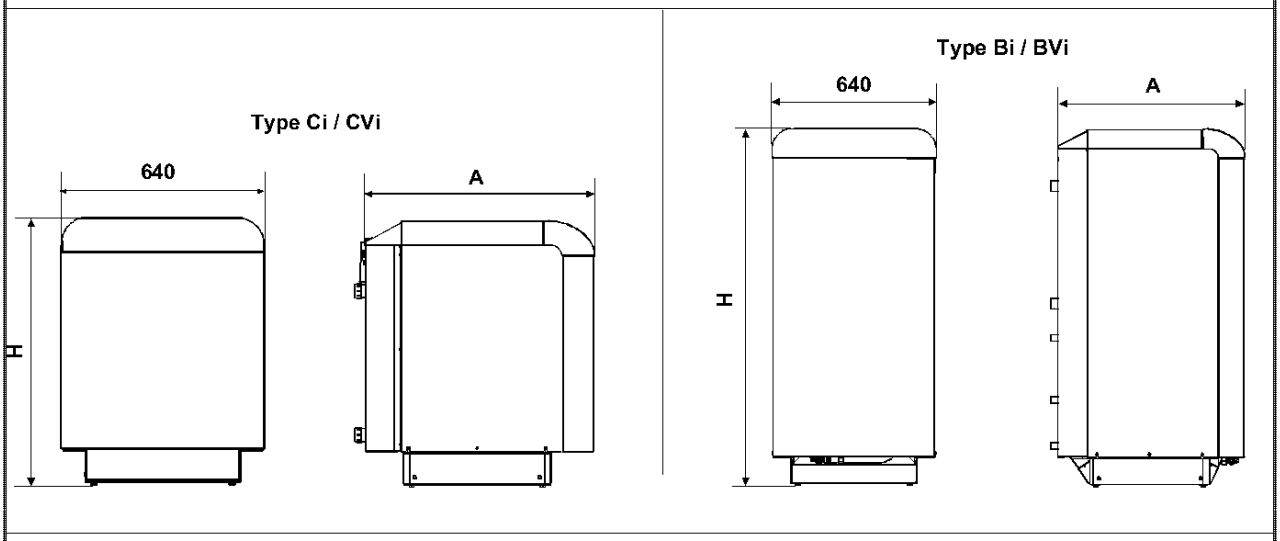

Raccordements hydrauliques et fumées

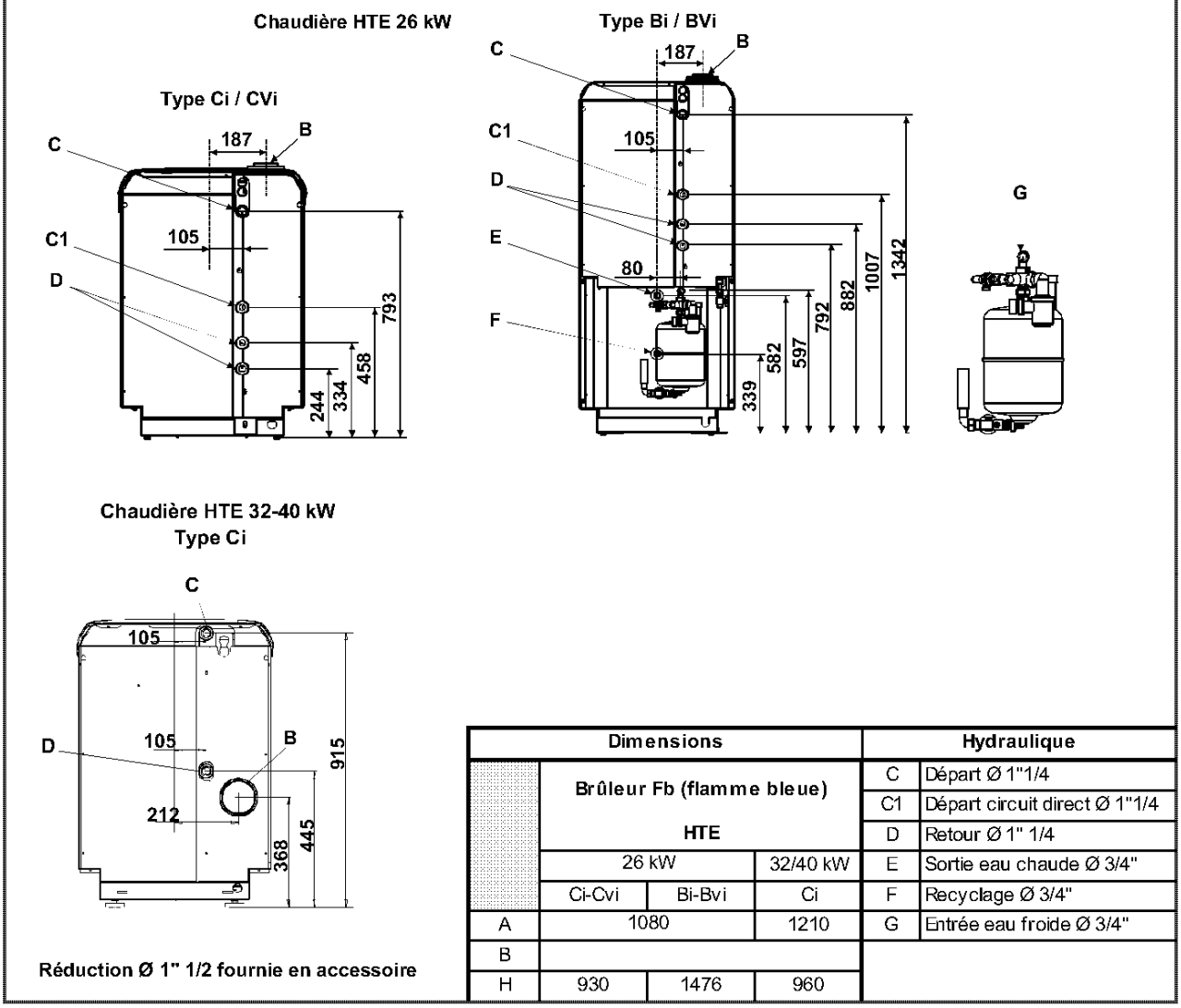

Réduction Ø 1" 1/2 fournie en accessoire

Dimensions				Hydraulique	
	Brûleur Fb (flamme bleue) HTE			C	Départ Ø 1"1/4
				C1	Départ circuit direct Ø 1"1/4
				D	Retour Ø 1" 1/4
	26 kW		32/40 kW	E	Sortie eau chaude Ø 3/4"
	Ci-Cvi	Bi-Bvi	Ci	F	Recyclage Ø 3/4"
A	1080		1210	G	Entrée eau froide Ø 3/4"
B					
H	930	1476	960		

4.2 Caractéristiques des chaudières

Chaudière HTE (condensation)			26				32	40
			Ci	Bi	CVi	BVi	Ci	
Puissance utile	60°/80°C 30°/40°C	kW	20.4-25.1				24.3-30.2 25.7-32	30.6-38 32.2-40.1
Débit calorifique		kW	21.5-26.4				25.1-31.4	31.5-39.3
Robinet de vidange		pouce	1/2"				1/2"	1/2"
Contenance en eau		litres	26.5	34.5	26.5	34.5	33	35
Résistance circuit eau (Δt = 15k)		mbar	55				66	105
Pression maxi. circuit chauffage		bar	3				3	
Capacité vase d'expansion		litres	12					
Ø Sortie fumées		mm	80		80/125		110	110
Volume circuit fumées		m3	0.047					
Température fumées (T-amb.=20°C)	60°/80°C 30°/40°C	°C	54-58* 39-43				65-72 40-46	
Débit fumées		kg/h	39.6				47	58
Pertes à l'arrêt chaudière (Δt = 30k)		W	158				180	225
Capacité préparateur E.C.S		litres		130		130		
Pression maximale E.C.S		bar		10		10		
Débit spécifique selon Pr EN 303-6		l/mn		26		26		
Pertes à l'arrêt préparateur ECS (Δt = 45k)		W		86		86		
Capacité vase d'expansion sanitaire		litres		8		8		
Alimentation électrique			Mono 230 V 50 Hz					
Poids emballé		kg	255	340	255	340		
Poids net		kg	220	305	220	305	260	263

4.3 Consommation électrique

	Modèle	Puissance / Consommation	Intensité nominale
Régulation	KM	10 W	0.04 A
Pompe E.C.S*	RS 15	84 W	0.45 A
Pompe chauffage circuit direct**	RS 15	84 W	0.45 A
Sécurité manque d'eau**	OEM type 52	2 W	0.005 A

* Modèle avec préparateur

** HTE model (salvo 32 y 40 Ci)

5 INSTRUCTIONS D'INSTALLATION

5.1 Aménagement de la chaufferie

- Socle: la chaudière est prévue pour être directement installée sur le sol de la chaufferie. Un socle en béton n'est nécessaire que s'il y a lieu de corriger des dénivellations, ou d'isoler la base d'un sol humide ou inconsistant.
- Ventilation: se conformer à la règlementation en vigueur, en ce qui concerne les ventilations haute et basse.

5.2 Chaudière Bi / Ci, montage cheminée

- Le rendement de cette chaudière conduit à des températures de fumées relativement basses. Un soin particulier doit être apporté à la cheminée qui doit être étanche et calorifugée. En effet, un manque d'étanchéité et une mauvaise isolation de la cheminée abaisseront la température des fumées, provoquant le phénomène de bistre. Une des dispositions à prendre est de tuber les conduits. La qualité du tubage doit être compatible avec le fioul.
- **Il est recommandé de :**
  - conserver la même section que la buse de sortie de la chaudière,
  - éviter les changements brutaux de direction ,
  - réduire le nombre des coudes,
  - prévoir un pot de purge aussi près que possible de la chaudière.

Pour la version HTE, le système de cheminée est soumis à avis technique, se reporter au cahier technique Cheminée.

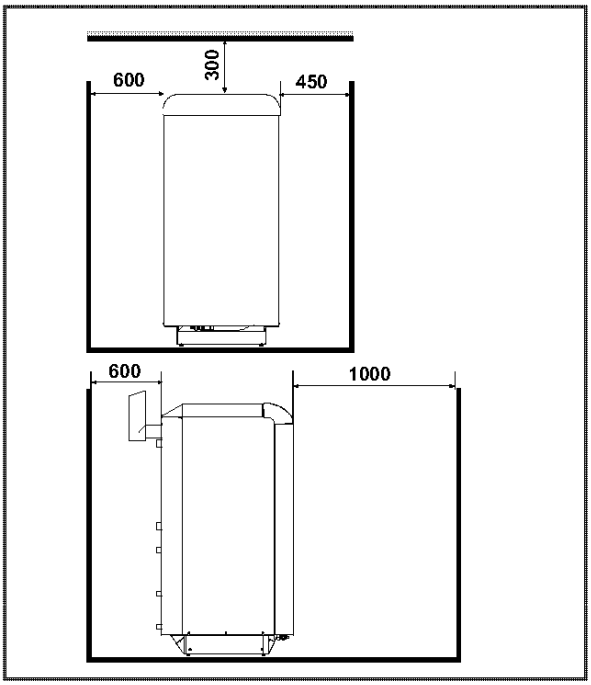

5.3 Dégagements

Les dimensions portées sur la figure sont des valeurs minima qui permettent un accès correct pour les opérations d'entretien périodiques. Prévoir, entre chaudière et murs de la chaufferie, un espace suffisant pour assurer un branchement aussi direct que possible du départ de fumées et pour les raccordements aisément accessibles des circuits de chauffage et d'alimentation en combustible liquide.
Pour la version HTE, l'entretien du condenseur implique le démontage de la partie arrière de l'habillage de la chaudière.

5.4 Mise en place de la chaudière

- Préparer les raccordements d'eau, cheminée, alimentation en combustible. Un espace libre est recommandé de chaque coté de la chaudière pour faciliter les opérations de raccordement.
- Procéder au déballage de la chaudière,ne retirer les cornières de protection latérale du socle qu'au dernier moment.
- Placer la chaudière en regard de ses points de raccordement en respectant les règles d'installation d'implantation en chaufferie.
- Le robinet de vidange du cricuit de chauffage est intégré sur la chaudière à l'avant et en bas (sur le corps pour les versions Ci et CVi), sur le préparateur à l'avant et en bas (pour les versions Bi et BVi).
- Raccorder un robinet de vidange du circuit sanitaire à l'arrière et en bas du préparateur (version Bi et BVi), **le robinet est montée sur la version BI HTE**.
- Raccorder le circuit de chauffage.
- **La canalisation de remplissage en eau potable du circuit chauffage doit comporter un dispositif de disconnection du type CB, conformément aux articles 16-7 et 16-8 du Règlement Sanitaire Départemental Type**.
- Qualité de l'eau pour le circuit chauffage: éviter l'emploi d'eau calcaire qui peut entartrer la chaudière. La note technique de l'accord intersyndical du 2 juillet 1969 précise, entre autre, que si le TH ou titre hydrotimétrique est supérieur à 25° F(français), le remplissage de la chaudière doit être prévu avec de l'eau adoucie.
- Raccorder le circuit sanitaire du **préparateur*** à l'installation.
  Éviter le contact d'une flamme avec l'isolation thermique du préparateur E.C.S.
  L'arrivée d'eau froide sanitaire au préparateur doit comporter une vanne d'isolement, un clapet de non-retour et obligatoirement un groupe de sécurité **taré à 7 bar** au plus près du préparateur. Nous préconisons un **groupe de sécurité*** portant la marque de qualité NF **(* composant fourni pour la version HTE)**.. Nous rappelons que pour une pression d'eau de ville supérieure à 5 bar, la canalisation d'amenée d'eau doit être munie d'un détendeur efficace.
  Les prescriptions d'installation sont identiques à celles requises par d'autres modes de production d'eau chaude sanitaire, sachant que les qualités locales de l'eau sont à considérer, au dessus de 25° F (français) nous conseillons d'utiliser un appareil anti-tartre. Pour éviter les risques de brûlure, la fonction «Lutte contre les bactéries de légionellose» est désactivée à la livraison de la chaudière. Cette fonction peut être activée par l'installateur à la demande du client.
  S'assurer qu'il n'y a pas de communication entre le circuit de chauffage et les circuits de distribution d'eau sanitaire.
- **Pour la version HTE**, les condensats doivent être évacués par une installation appropriée. Le niveau du siphon de la chaudière est sous l'échangeur condenseur. Le PH des condensats se situe entre 2 et 3. Nous préconisons la mise en place d'un bac de neutralisation (option) pour le traitement des condensats avant évacuation vers le circuit des eaux usées.
  Si une évacuation directe est la solution retenue, elle n'est autorisée que lorsque le système est réalisé en matériaux résistant à la corrosion (p. ex. tuyau en PP, grès, PVC dur et PEHD entre autre).
  Le raccordement de la conduite des condensats au système d'évacuation doit toujours avoir une pente, sinon utiliser une pompe de relevage (option).

5.5 Mise en service

- Remplissage du circuit chauffage et de la chaudière: purger tous les points hauts du circuit chauffage et refermer successivement les différentes vis de purge dès que l'eau a atteint leur niveau, ne pas oublier les purgeurs manuel de la chaudière. Le capuchon du purgeur automatique normalement monté sur le départ de la chaudière, doit rester desserré de façon à assurer une purge permanente pendant le remplissage.
- Remplissage du circuit sanitaire, préparateur ECS:ouvrir le robinet d'arrivée d'eau sanitaire et purger la canalisation en ouvrant les robinets de puisage.

5.6 Schéma hydraulique avec production E.C.S, vanne 3 voies et 2 circuits de chauffage (Ci / CVi)

5.6.1 Ci HTE 32 / 40 kW

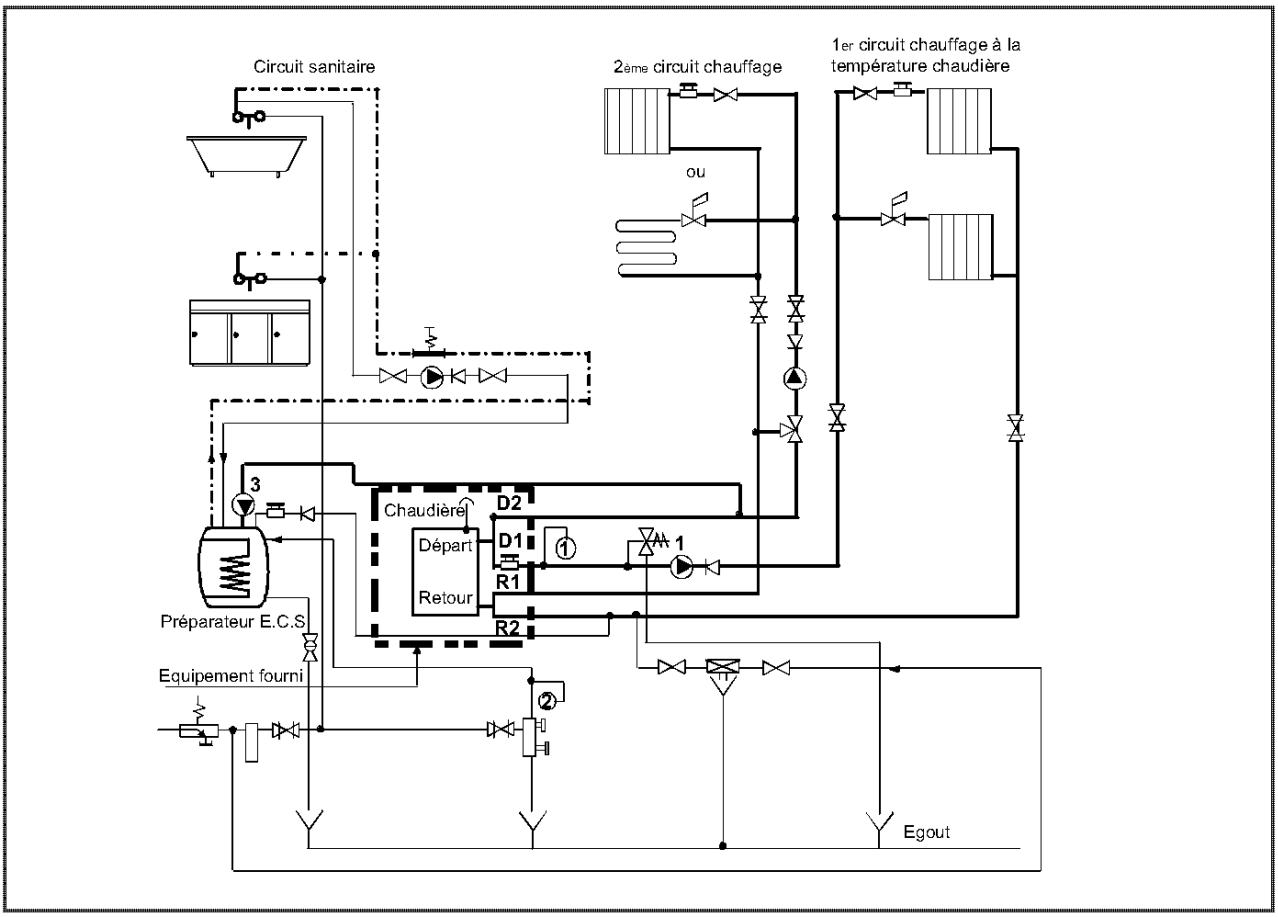

5.6.2 Chaudière Ci / CVi HTE 26 kW

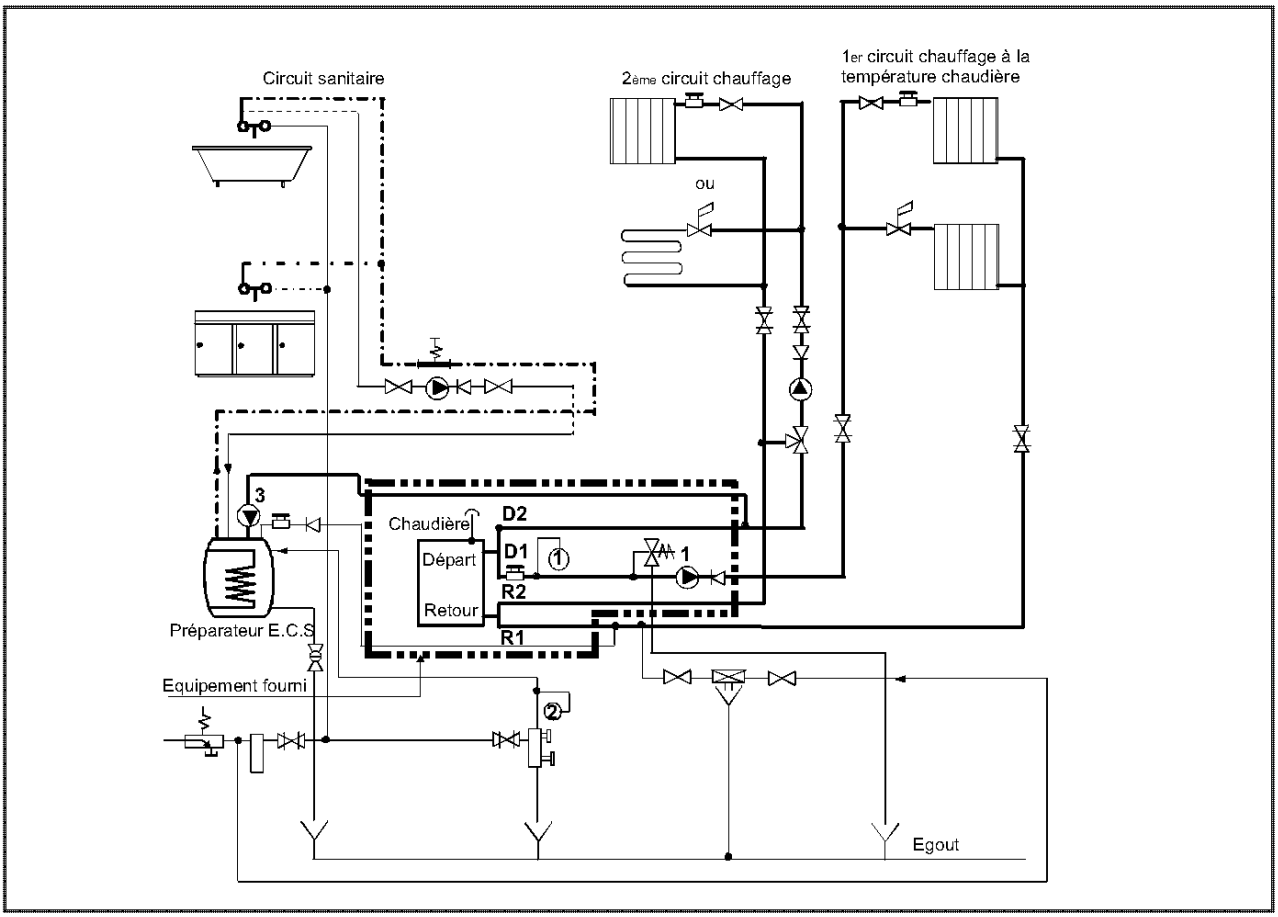

5.7 Schéma hydraulique avec production E.C.S, vanne 3 voies et 2 circuits de chauffage (Bi / BVi) HTE 26 kW

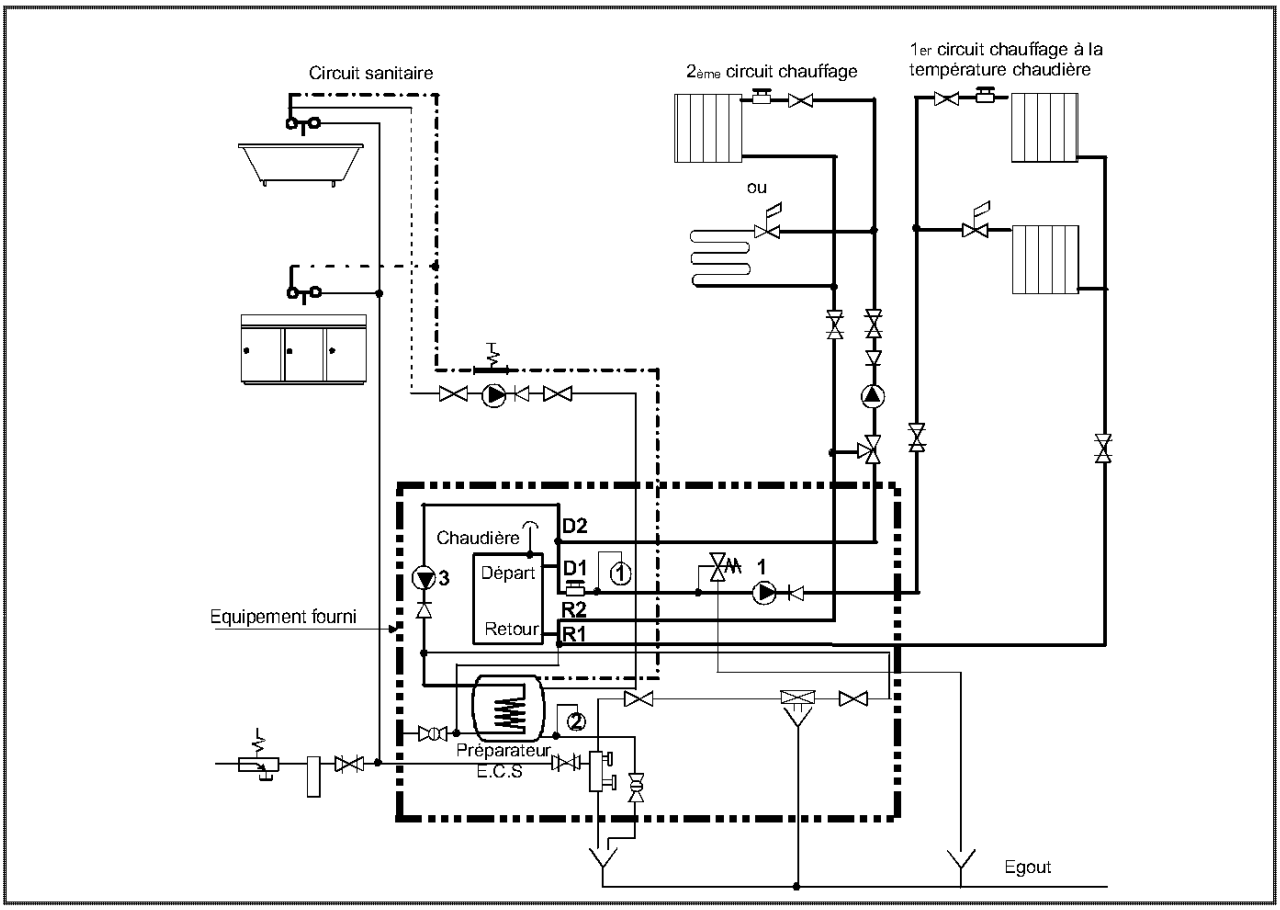

5.8 Types de circuits raccordés à la chaudière HTE

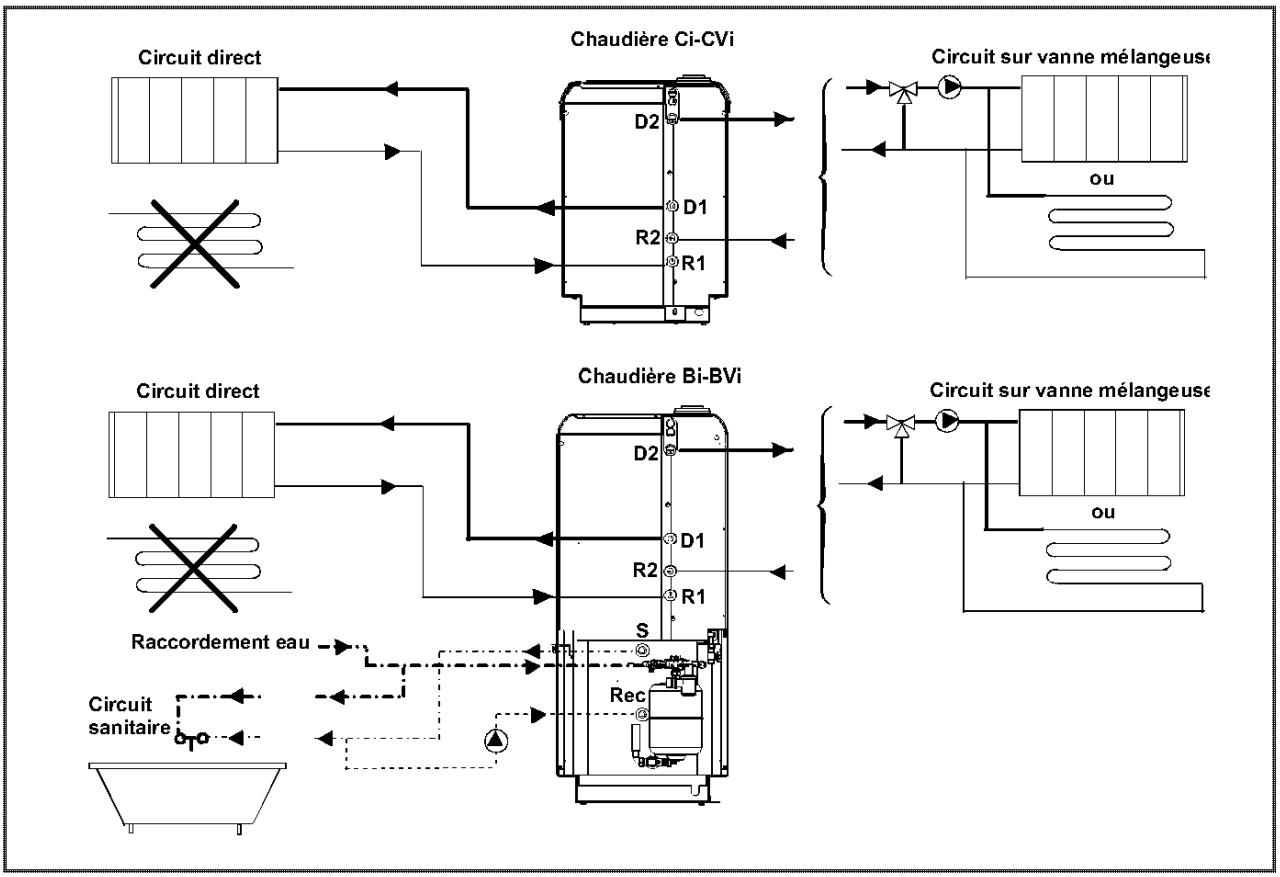

5.9 Légende des appareils

	Groupe de sécurité taré à 7 bar NF OBLIGATOIRE		Robinet thermostatique		Purgeur manuel
	Dispositif anti-tartre ou anti corrosion		Robinet vanne		Disconnecteur CB
	Limiteur de pression		Robinet de vidange		Purgeur d'air automatique
1 2	Vase d'expansion fermé OBLIGATOIRE (pression gonflage 1 bar)		Robinet		Robinet sanitaire
	Tubulure eau chaude sanitaire		Vanne 3 voies	3	Pompe de charge sanitaire
	Tubulure eau froide sanitaire		Soupape de sécurité tarée à 3 bar avec manomètre obligatoire	1-2	Pompe de chauffage
	Tubulure chauffage		Soupape de sécurité chauffage		
	Tubulure départ/retour échangeur		Clapet de non retour		

5.10 Courbe hauteur manométrique

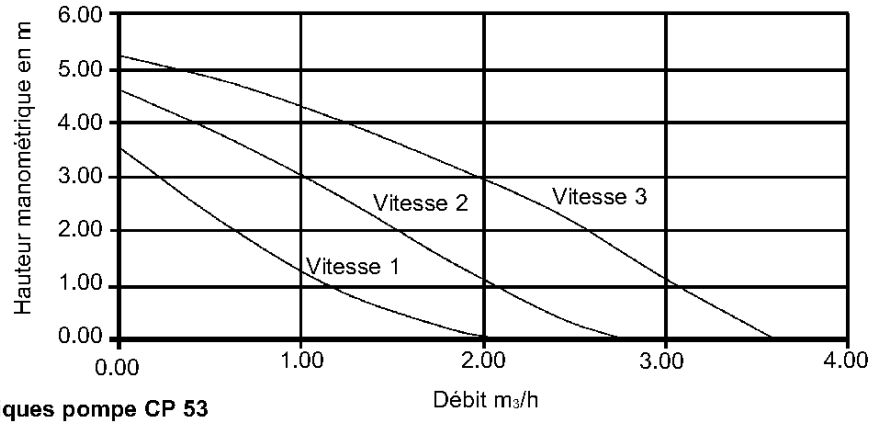

Caractéristiques pompe CP 53

6 RACCORDEMENTS ÉLECTRIQUES - RÉGULATION

Accès au bornier de câblage

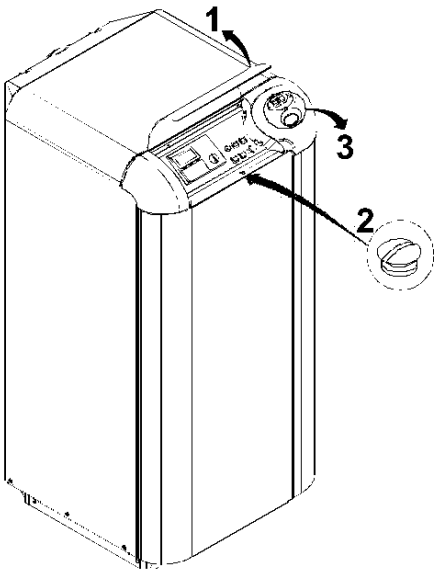

1 soulever le couvercle vers le haut,
2 desserrer la vis,
3 basculer la façade en tirant vers soi.

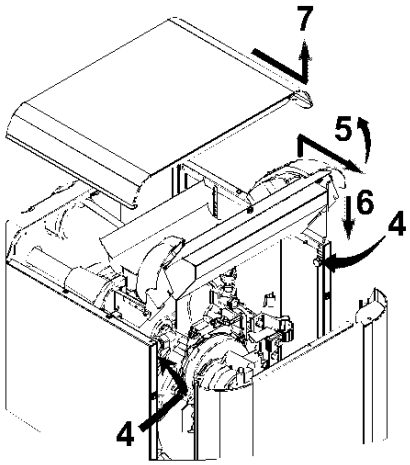

4 desserrer les boutons de blocage,
5 soulever et tirer le tableau de commande puis le basculer vers le haut.
6 positionner la béquille dans le trou situé sur le coin de la jaquette,
7 tirer le dessus, le soulever et débrancher le fil de masse situé à l'avant.

Borniers de raccordement

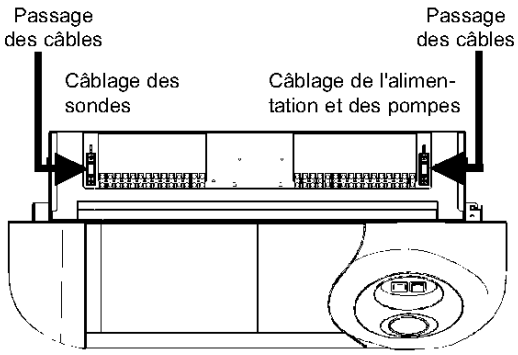

Chaudière classique

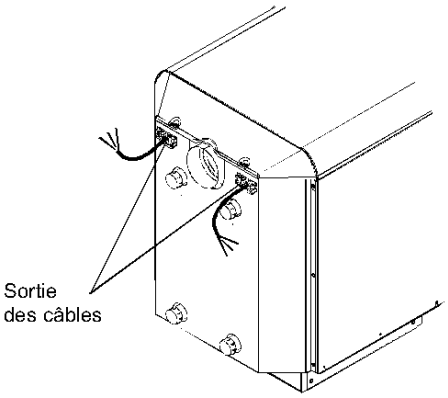

Chaudière HTE

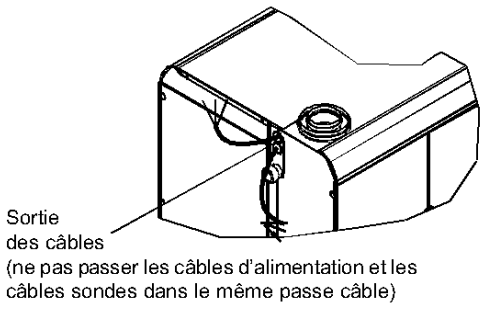

INSTALLATION ET REGLAGE DE LA REGULATION : VOIR CAHIER REGULATION

7 MAINTENANCE - ENTRETIEN

⚠ **Avant toute intervention, couper le courant électrique sur l'interrupteur général mural et fermer l'alimentation en combustible au robinet de barrage.**

⚠ **La maintenance annuelle est obligatoire (décret 2009-649), elle doit être effectuée par un technicien qualifié, une attestation d'entretien doit être remise au client.**

7.1 Vérifications générales

- Vérifier le circuit d'alimentation en combustible de la chaudière lors du fonctionnement,
- Vérifier l'aspect de la flamme.

7.2 Surveillance périodique

- Vérifier la pression d'eau de l'installation au manomètre(0,8 bar à froid minimum).
- S'assurer du plein d'eau en purgeant : on ne doit qu'exceptionnellement remettre de l'eau; si la nécessité de compléter devenait fréquente, il y a peut être une fuite à rechercher.

⚠ **Un appoint d'eau froide important dans une chaudière chaude peut provoquer la destruction de la chaudière.**

7.3 Nettoyage du corps de chauffe

Il est recommandé de profiter d'un temps doux pour éteindre la chaudière pendant quelques heures afin de procéder au ramonage.
Débrocher le connecteur du brûleur.
Ramonage du corps de chauffe :
- Ouvrir la porte de la chaudière en dévissant les vis de verrouillage (schéma ci-dessus),
- Retirer le canaliseur et son entretoise, si présente.
- Nettoyer les parois de la chambre de combustion et évacuer les suies et dépôts solides éventuels.

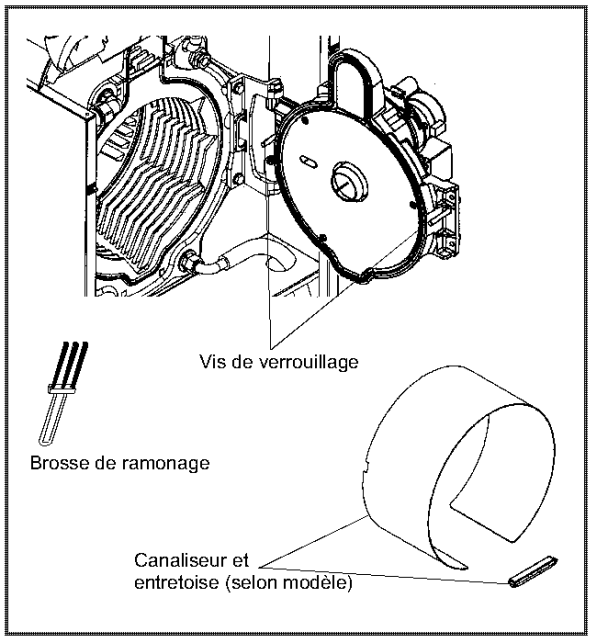

Le ramonage terminé :
- ***replacer correctement le CANALISEUR et SON ENTRETOISE,***
- ***FERMER HERMÉTIQUEMENT la PORTE BRÛLEUR,***
- ***REPLACER la GAINE si VERSION VENTOUSE.***

Ramonage de la cheminée:
- La réglementation impose 1 ramonage annuel.
  Après ces opérations bien s'assurer de la bonne qualité des étanchéités avant de remettre l'installation en service.
- Pour les conduits ventouse: nettoyer les conduits de fumées avec un hérisson en nylon Ø 80 mm.

Les conduits sont accessibles en:
- démontant les embouts des terminaux
- coulissant les parties réglables (terminaux et manchons télescopiques)
- démontant les coudes.
- démontant les trappes de visite.
  Vérifier l'ensemble des conduits air/fumées, ils doivent être parfaitement dégagés.

Remonter les conduits: ATTENTION de ne pas abîmer les joints des conduits concentriques, et si nécessaire les changer.

7.4 Préparateur

Anode anti-corrosion
La consommation de cette anode est fonction de la qualité de l'eau, un contrôle est obligatoire au moins tous les 2 ans.

Contrôle, démontage ou remontage de l'anode

Contrôle :
- démonter la façade de la chaudière voir § 6.1,
- débrancher le câble de mise à la masse de l'anode,
- mettre en série, un ampèremètre (résistance interne < 10W), entre l'anode et le câble de mise à la masse.
  Pour un courant mesuré :
  > 1 mA : anode bonne,
  < 1 mA : anode bonne mais à vérifier régulièrement,
  < 0,1 mA : l'anode est à changer.

Démontage de l'anode :
- fermer l'arrivée d'eau froide,
- vidanger partiellement le réservoir,
- débrancher le câble de mise à la masse de l'anode,
- dévisser les vis de fixation de la trappe de visite,
- changer l'anode si nécessaire (couple de serrage 15 Nm).

Remontage :
- monter un joint d'étanchéité neuf,
- remettre la trappe de visite en place, serrer les vis progressivement dans l'ordre: 1 / 2 - 3 / 4 - 5 / 6 - 7 / 8,
- raccorder impérativement le câble de mise à la masse de l'anode.

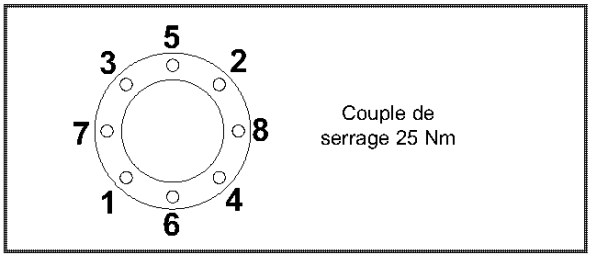

7.5 Nettoyage de l'habillage

N'utiliser aucun produit abrasif, nettoyer avec un chiffon doux imbibé d'eau savonneuse.

7.6 Protection contre le gel

En cas de nécessité l'opération de vidange doit être conduite comme suit :
- Coupure de l'alimentation électrique par l'interrupteur général de l'installation,
- Fermeture de l'alimentation en combustible,
- Raccordement d'un tuyau souple sur l'embout du robinet de vidange, évacuation vers l'égout,
- Ouverture lente du robinet de vidange, et après décompression, ouverture progressive des purgeurs de tous les points hauts de l'installation,
- A la fin de l'opération, fermeture de tous les robinets du circuit hydraulique.

7.7 Nettoyage de l'échangeur secondaire (version HTE)

Nettoyer l'échangeur secondaire et son siphon une fois par an.

1 Démonter le dessus (voir § 5.1)

2A Oter la traverse arrière, démonter l'ensemble partie arrière/partie latérale (chaudière Ci HTE 32 et 40 kW)

2 Démonter l'ensemble partie arrière/partie latérale

3 Sortir de sa glissière le vase d'expansion et le déposer sur la chaudière **(sauf chaudière Ci HTE 32 et 40 kW)**

4 Dévisser le support du vase d'expansion **(sauf chaudière Ci HTE 32 et 40 kW)**

5 Enlever l'isolant supérieur de l'échangeur

6 Dévisser les quatre écrous, n'enlever que ceux de la partie supérieure, oter le capot

7 Nettoyer le condenseur avec une brosse et du produit vaisselle

En refermant vérifier que le joint du capot est bien en position.

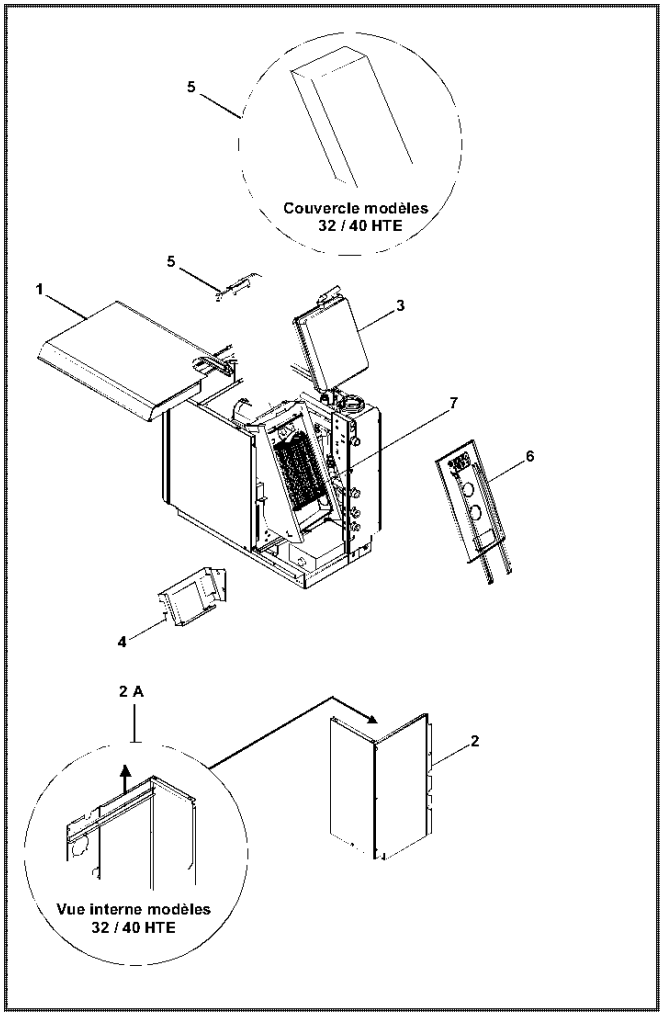

8 PIECES DETACHEES

8.1 Corps de chaudière (Bi - Ci et BVi - CVi) HTE de 26 kW

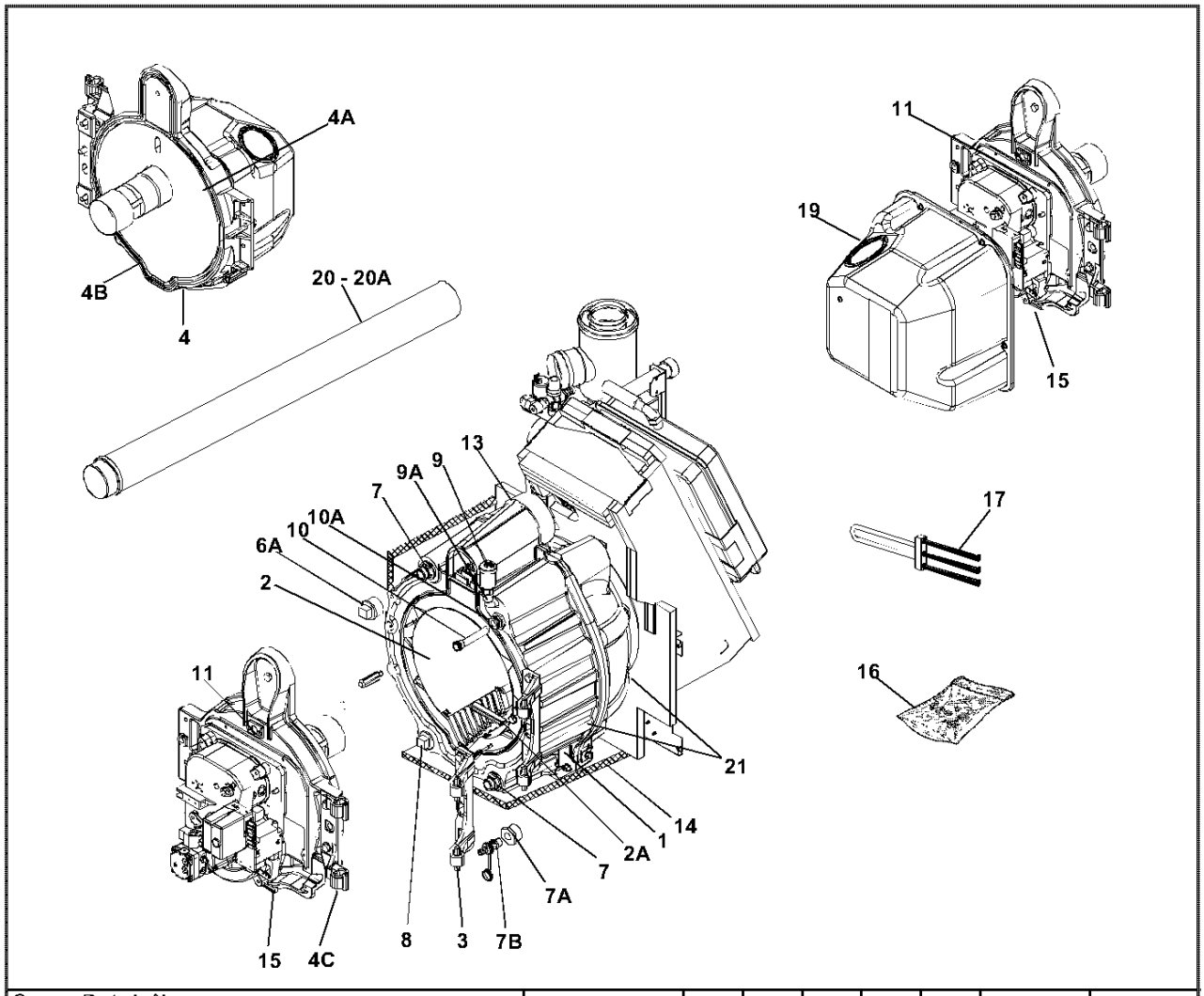

Corps - Porte brûleur			26 HTE C	26 HTE B					
Rep	Designation	Code						Date fin	Date début
1	Corps équipé	S505808E	•						
1	Corps équipé	S505809E		•					
2	Canaliseur + entretoise	S500402	•	•					
2 A	Entretoise	S131557	•	•					
3	Chape de porte	S136956E	•	•					
4	Porte équipée	S139121	•	•					
4 A	Isolants porte	S506051	•	•					
4 B	Joint de porte	S506054	•	•					
4 C	Paumelle de porte	S136957	•	•					
6 A	Bouchon mâle N°290 1"1/4	SN9126510	•						
7	Mamelon réduit	S132178		•					
7 A	Mamelon réduit 1"1/4 - 1/2	S500350	•						
7 B	Robinet de vidange	S17006472	•						
8	Bouchon mâle N°290 1" 1/4	SN9126510	•	•					
9	Purgeur automatique 3/8"	S17006193	•	•					
9 A	Courbe N°1A 3/8"	S500149	•	•					
10	Doigt de gant	SN9115170	•	•					
10 A	Réduction N°241 1" 1/2	S15924205	•	•					
11	Oeilleton	S17076144	•	•					
13	Joint de manchette de fumées	S133271	•	•					
14	Ensemble calorifuge corps	S500405	•	•					
15	Brûleur 26 kW	S58089480	•	•					
16	Sachet de visserie	S506043	•	•					
17	Brosse de ramonage	S134243	•	•					
19	Capot brûleur équipé	S138193	•	•					
20	Ensemble gaine d'air	S505538	•	•					
21	Ensemble isolant condenseur	S506052	•	•					

8.2 Corps de chaudière (Ci) HTE 32 et 40 kW

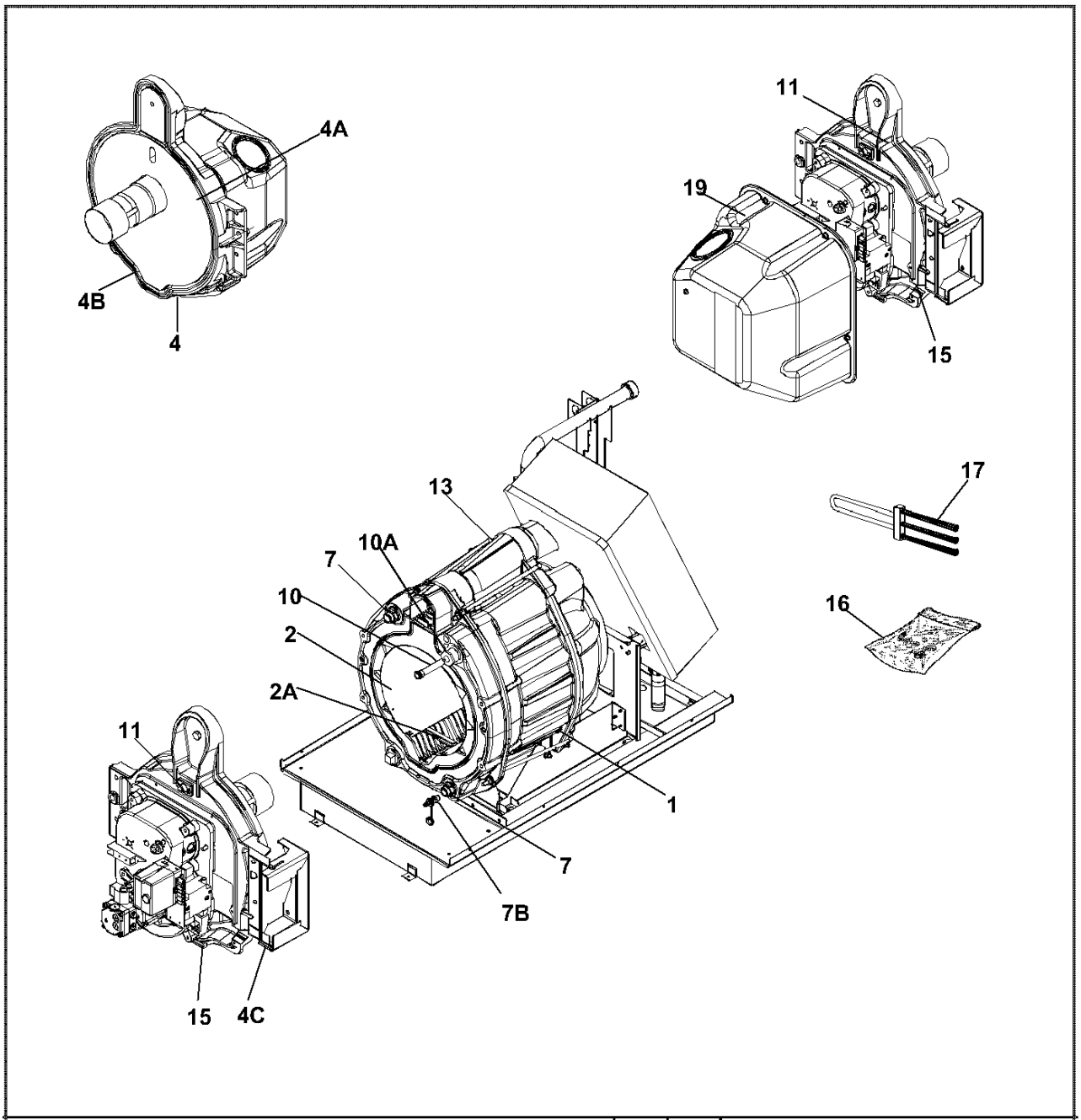

Corps - Porte brûleur			32 Ci	40 Ci					
Rep	Designation	Code						Date fin	Date début
1	Corps équipé	SRN652544	•	•					
2	Canaliseur	SRN652521	•	•					
2 A	Entretoise	S131557	•	•					
3A	Chape de porte	SRN	•	•					
4	Porte équipée	SRN620161	•	•					
4 A	Isolants + fixations	S506051	•	•					
4 B	Joint de porte	S506054	•	•					
4 C	Charnière chaudière type Ci HTE	SRN	•	•					
7	Mamelon réduit	S132178	•	•					
7 B	Robinet de vidange	S17006472	•	•					
10	Doigt de gant	SN9115170	•	•					
10 A	Réduction N°241 1" 182	S15924205	•	•					
11	Œilleton	S17076144	•	•					
13	Joint de manchette	S133271	•	•					
15	Brûleur 32 kW		•						
	Brûleur 40 kW			•					
16	Sachet de visserie	S506043	•	•					
17	Brosse de ramonage	S134243	•	•					
19	Capot brûleur équipé	SRN	•	•					

8.3 Condenseur chaudière (Bi - Ci et BVi - CVi) HTE de 26 kW

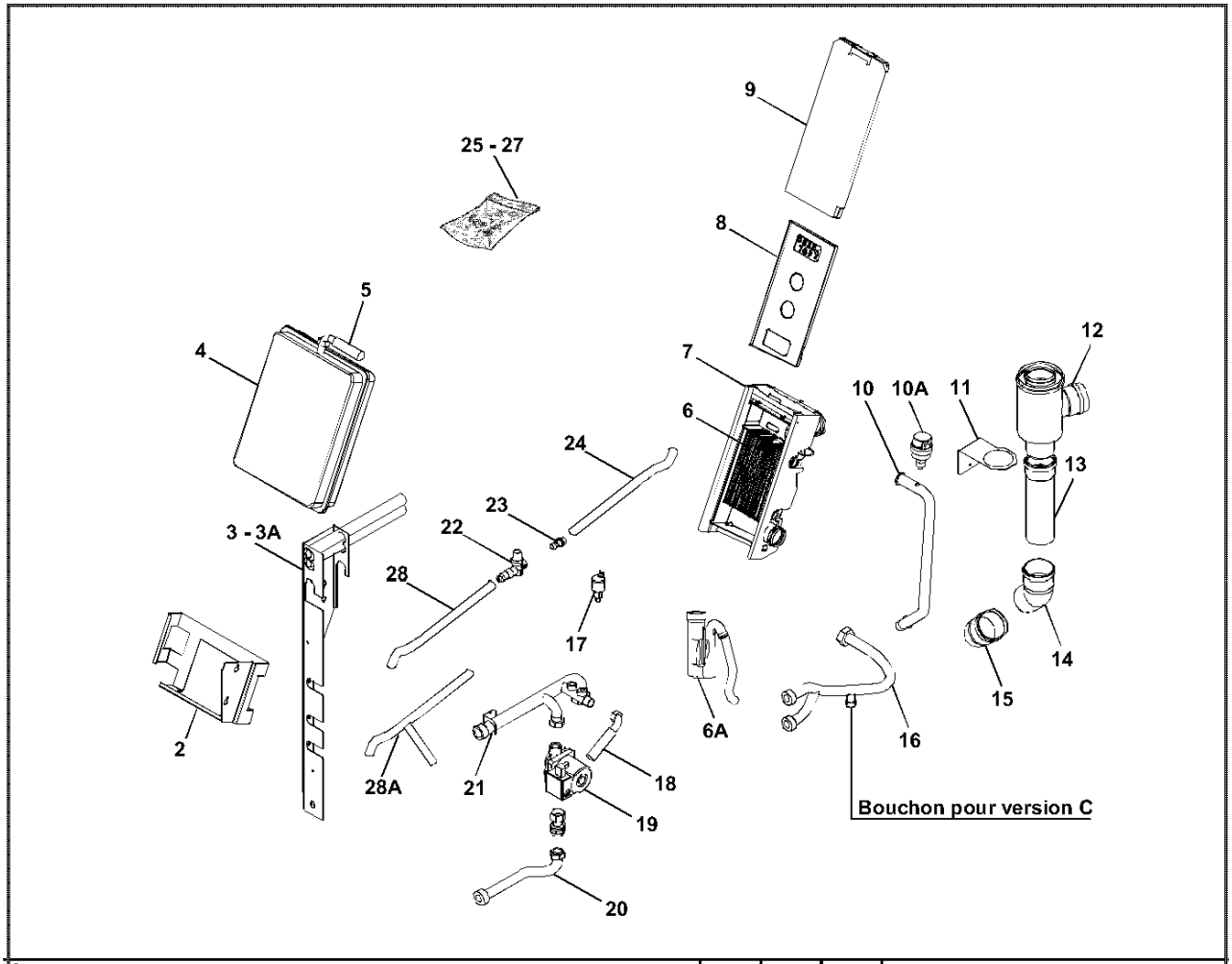

Rep	Designation	Code	26 HTE C	26 HTE B				Date fin	Date début
1	Condenseur 26 kW	S139367	•	•					
2	Support de vase	S139571	•	•					
3	Colonne Bi	S139563E		•					
3 A	Colonne Ci	S139350E	•						
4	Vase d'expansion	S139583	•	•					
5	Flexible 3/4" - 1/2"	S139668	•	•					
6	Echangeur + joint + écrou	S506060	•	•					
6 A	Syphon	S139565	•	•					
7	Joint du condenseur	S139698	•	•					
8	Couvercle condenseur 26 kW	S506078	•	•					
9	Isolant avant du condenseur	S139685	•	•					
10	Tube corps-condens. + purgeur	S506061	•	•					
10 A	Purgeur automatique	S17006193	•	•					
11	Support manchette	S139351	•	•					
12	Manchette 80 / 125 - 80	S139342	•	•					
13	Tube de fumées Ø 80	S139347	•	•					
14	Coude de fumées Ø à 45°	S139130	•	•					
15	Coude de fumées Ø à 90°	S139346	•	•					
16	Tube retour + joint+ bouchon	S506062	•	•					
17	Sécurité manque d'eau	S135523	•	•					
18	Pompe de charge 1" - 130	S507083	•	•					
19	Clapet anti - retour	S132200	•	•					
20	Tubepompe / chauffage	S139573	•	•					
21	Tube départ	S139343	•	•					
22	Soupape de sécurité	S506063	•	•					
23	Purgeur manuel	S133500	•	•					
24	Tube plastique	S504236	•	•					
25	Sachet visserie	S506064	•	•					
26	Sachet de joints ventouse Ø 80	S501093	•	•					
27	Sachet de joints pompe	S500401	•	•					
28	Tube de vidange version C	S506079	•						
28 A	Tube de vidange version B	S139944		•					

8.4 Condenseur chaudière (Ci) HTE de 32 et 40 kW

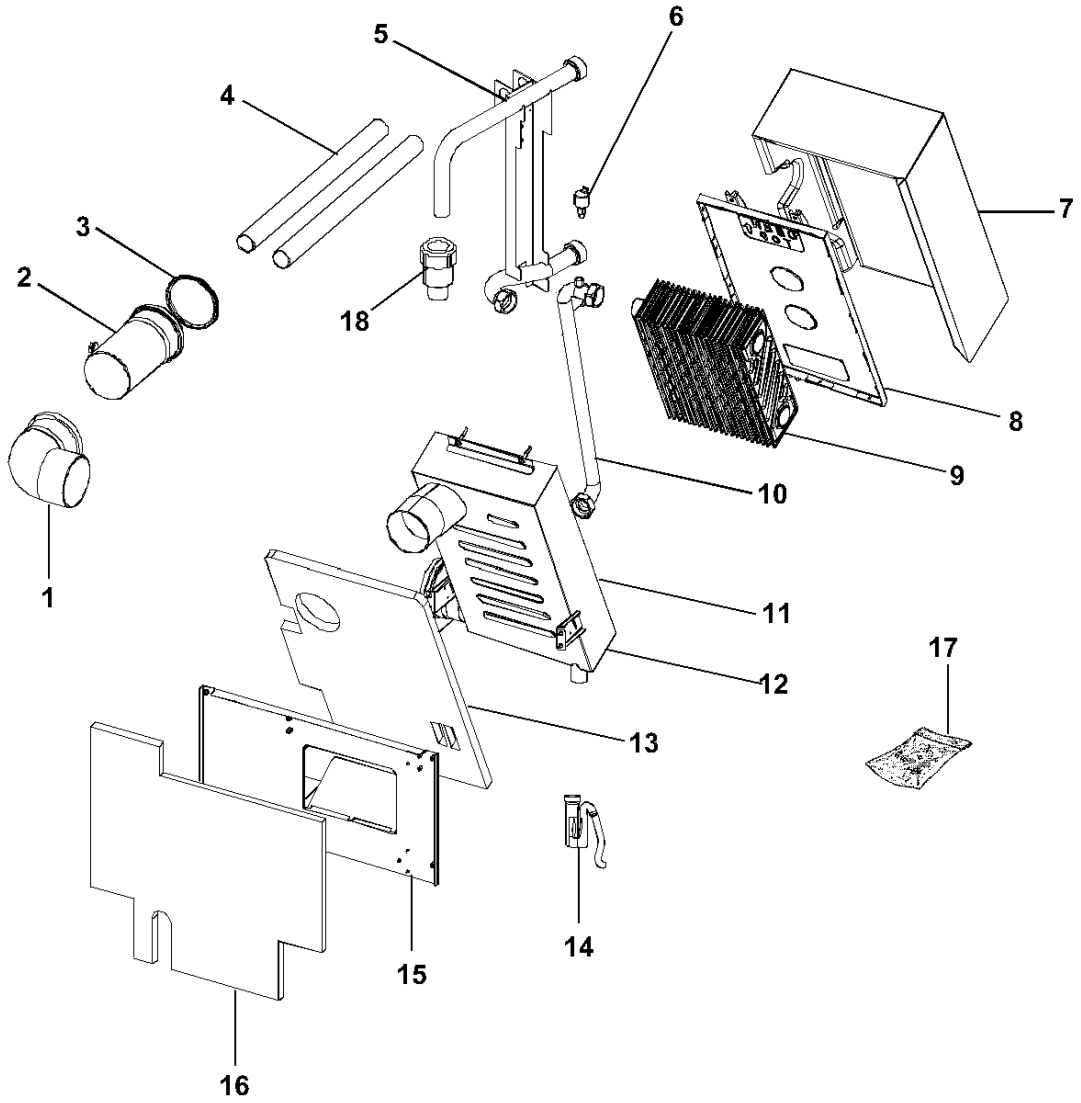

Condenseur			32 HTE Ci	40 HTE Ci					
Rep	Designation	Code						Date fin	Date début
	Condenseur 32 kW		•						
	Condenseur 40 kW			•					
1	Coude 90°Ø 110 mm	SRN652766	•	•					
2	Conduit des fumées Ø 110 mm	SRN652773	•	•					
3	Joint conduit des fumées		•	•					
4	Tube passage de câbles		•	•					
5	Ensemble hydraulique		•	•					
6	Purgeur automatique		•	•					
7	Isolant du condenseur	SRN652735	•	•					
8	Couvercle du condenseur	SRN620383	•						
		SRN652728		•					
9	Echangeur	SRN620345	•						
		SRN652711		•					
10	Tube retour échangeur chaudière	SRN652759	•	•					
11	Joint du condenseur	SRN620406	•	•					
12	Boîte échangeur	SRN625568	•	•					
13	Isolant arrière du condenseur		•	•					
14	Syphon	S139565	•	•					
15	Tôle intermédiare condenseur	SRN652558	•	•					
16	Isolant arrière du condenseur		•	•					
17	Sachet de visserie	S506064	•	•					
18	Mamelon double	SRN620109	•	•					
20	Sachet de joints		•	•					

8.5 Préparateur E.C.S.

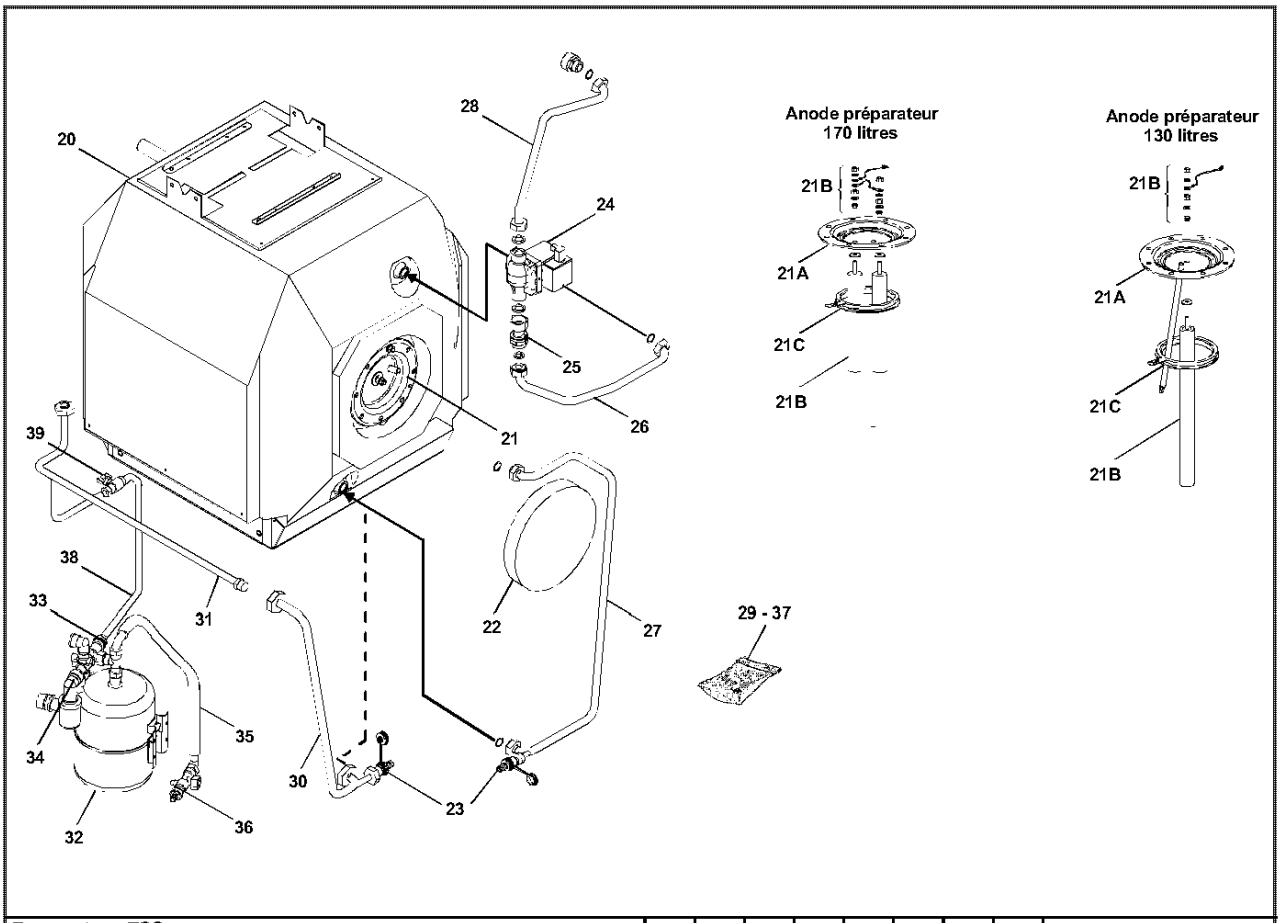

Preparateur ECS			24 Bi	30 Bi	40 Bi	50 Bi	25 BVi	35 BVi	45 BVi	26 HTE B		
Rep	Designation	Code									Date fin	Date début
20	Préparateur	S131996	•	•			•					
20	Préparateur	S137380			•	•		•	•			
20	Préparateur	S139824								•		
21	Trappe de visite équipée	S132218	•	•			•			•		
21	Trappe de visite équipée	S138100			•	•		•	•			
21 A	Trappe de visite	S132217	•	•			•			•		
21 A	Trappe de visite	S138101			•	•		•	•			
21 B	Anode	S500400	•	•			•			•		
21 B	Anode	S504018			•	•		•	•			
21 C	Joint de trappe	S130616	•	•			•			•		
21 C	Joint de trappe	S15638005			•	•		•	•			
22	Couvercle de trappe	S132324	•	•			•			•		
22	Couvercle de trappe	S17002799			•	•		•	•			
23	Robinet de vidange	S17006472	•	•	•	•	•	•	•	•		
24	Pompe de charge 1" - 130	S507083	•	•	•	•	•	•	•	•		
25	Clapet anti-retour	S132200	•	•	•	•	•	•	•	•		
26	Tube départ	S133652	•	•			•			•		
26	Tube départ	S138596			•	•		•	•			
27	Tube retour	S133654	•	•			•					
27	Tube retour	S139027			•	•		•	•			
28	Tube raccordement pompe	S505411	•	•	•	•	•	•	•	•		
29	Pochette de joints	S500401	•	•	•	•	•	•	•	•		
30	Tube retour	S139149								•		
31	Tube retour	S139148								•		
32	Vase d'expansin ECS 8 L	S139319								•		
33	Disconnecteur CB	S139320								•		
34	Groupe de sécurité 7 bars	S139236								•		
35	Flexible 3/4"	S132275								•		
36	Té de vidange	S131960								•		
37	Pochette joints vase	S506045								•		
38	Flexible disconnecteur	S139570								•		
39	Vanne d'arrêt	S139682								•		

8.6 Jaquette Ci / CVi de 26 kW version HTE

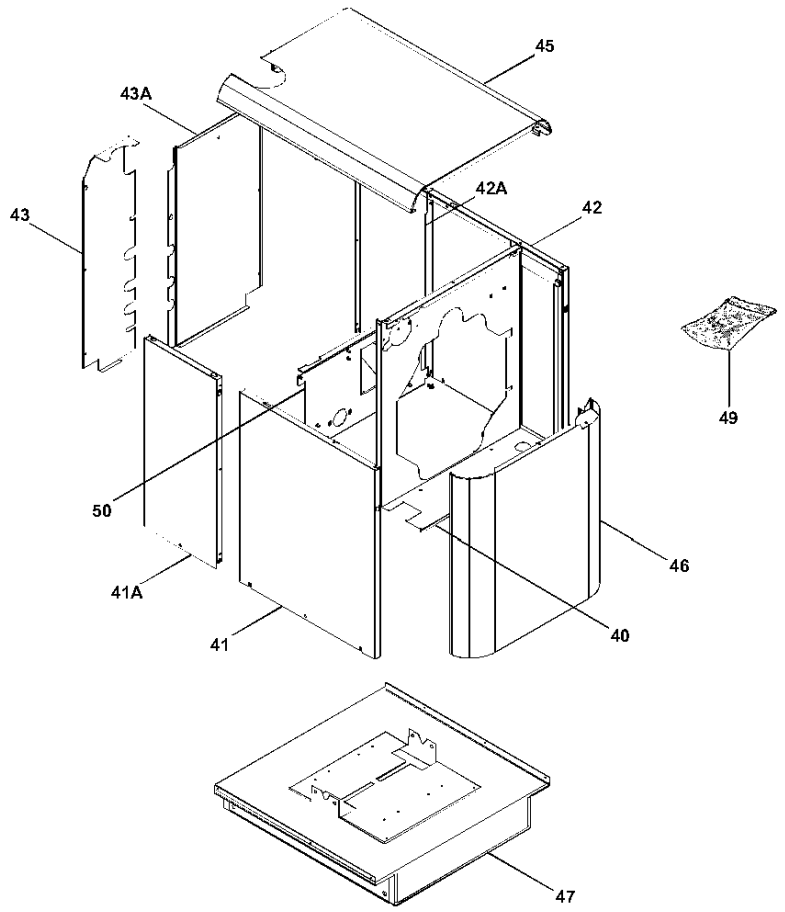

Jaquette HTE

Rep	Designation	Code				Date fin	Date début
40	Façade interne	S139131HH					
41	Côté gauche équipé	S139364HH					
41 A	Côté arrière	S139133HH					
42	Côté droit équipé	S139363HH					
42 A	Côté arrière	S139133HH					
43	Panneau arrière droit	S139136HH					
43 A	Panneau arrière gauche	S139135HH					
45	Dessus	S139357A					
46	Façade avant équipée	S139678A					
47	Ens. Socle	S139125					
49	Sachet de visserie	S506046					
50	Tôle interne	S139139					

8.7 Jaquette Bi / BVi de 26 kW version HTE

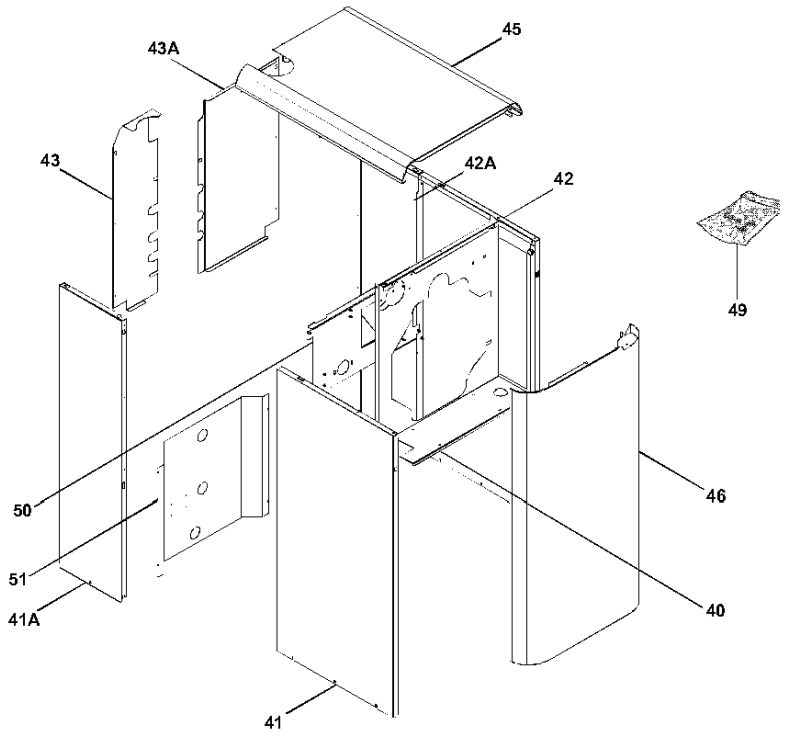

Jaquette HTE

Rep	Designation	Code				Date fin	Date début
40	Façade interne	S139131HH					
41	Côté gauche équipé	S139366HH					
41 A	Côté arrière	S139143HH					
42	Côté droit équipé	S139365HH					
42 A	Côté arrière	S139143HH					
43	Panneau arrière droit	S139136HH					
43 A	Panneau arrière gauche	S139135HH					
45	Dessus	S139357A					
46	Façade avant équipée	S139677A					
49	Sachet de visserie	S506046					
50	Tôle interne	S139139					

8.8 Jaquette Ci 32 et 40 kW version HTE

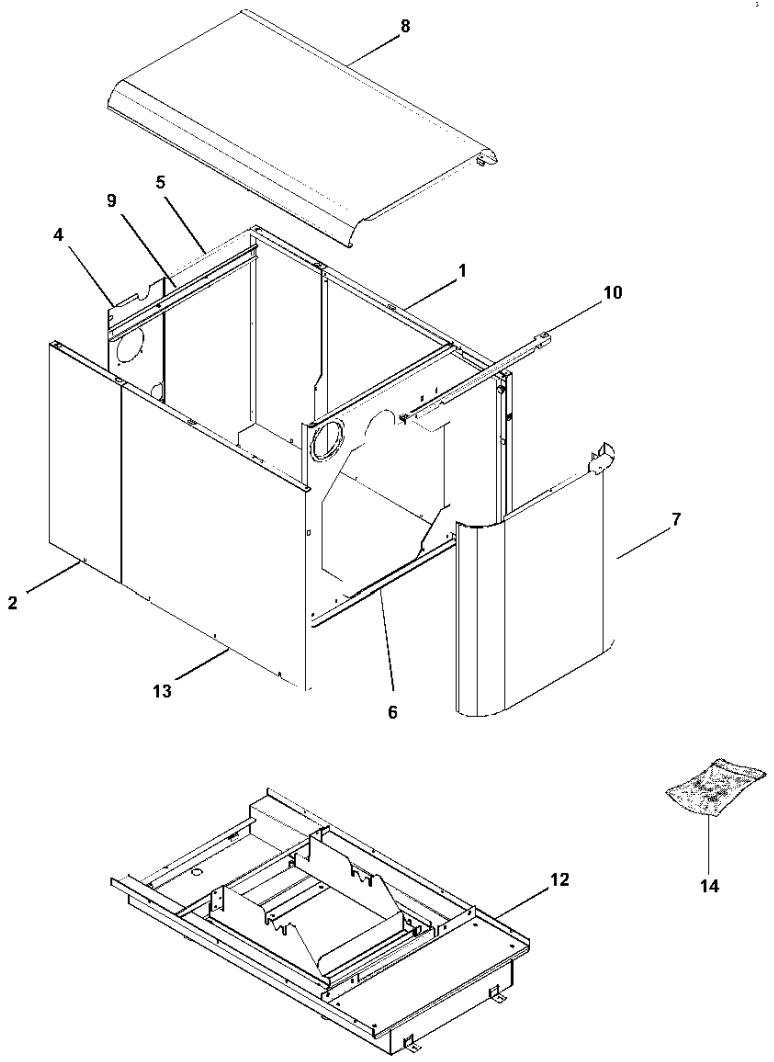

Jaquette			32 Ci	40 Ci					
Rep	Designation	Code						Date fin	Date début
1	Ensemble coté avant droit peint équpé	S142011HH	•	•					
2	Coté arrière gauche ou droit	S141886HH	•	•					
4	Tôle arrière gauche équipée	S141970HH	•	•					
5	Tôle arrière droite équipée	S141888HH	•	•					
6	Façade interne supérieure équipée	S141990	•	•					
7	Ensemble façade avant équipée	S139678A	•	•					
8	Ensemble dessus équipé	S142078A	•	•					
9	Traverse coté arrière équipée	S142125HH	•	•					
10	Traverse avant équipée	S142230	•	•					
12	Ensemble socle équipé	S141892	•	•					
13	Ensemble coté avant gauche équipée	S142152HH	•	•					

8.9 Tableau de commande

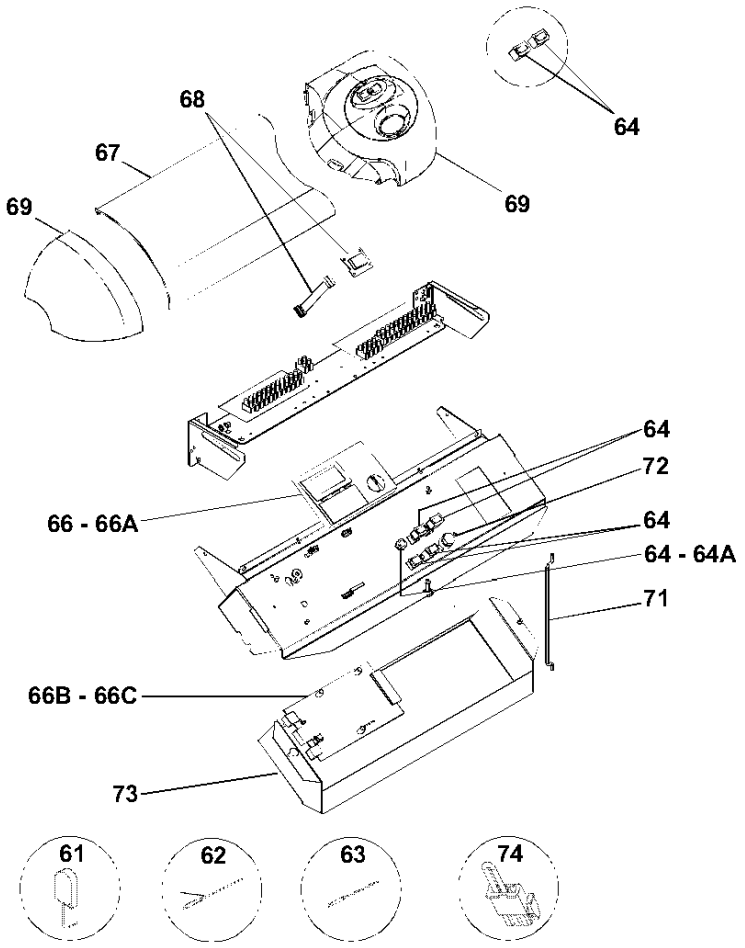

Tableau de commande			26 HTE C-B	32 HTE Ci	40 HTE Ci		
Rep	Designation	Code				Date fin	Date début
48	Ens. Tableau de commande	S508074	•	•	•		
60	Toron de câblage 2ème all.	S138855	•	•	•		
61	Sonde extérieure	S500226	•	•	•		
62	Sonde ECS	S500173	•	•	•		
63	Sonde chaudière	S500174	•	•	•		
64	Sachet voyants + porte fusible	S500389	•	•	•		
64 A	Fusible 4 A 5x20	S15803592	•	•	•		
65	Sachet interrupteurs	S500390	•	•	•	juil-05	
66	Module d'ambiance	S500392	•	•	•		
66 A	Embase module	S500393	•	•	•		
66 C	Carte électronique 2 All. + fix.	S506075	•	•	•		
67	Couvercle tableau	S500394	•	•	•		
68	Afficheur + câble liaison	S500395	•	•	•		
69	Coins + fixations	S500396	•	•	•		
71	Béquille	S132377	•	•	•		
72	Thermostat de sécurité	S17006955	•	•	•		
73	Fond de tableau de commande	S132605	•	•	•		
74	Shunt réarmement brûleur LMO	S138274	•	•	•		

157, Avenue Charles Floquet
93158 Le Blanc-Mesnil - Cedex
Téléphone : + 33 (0)1 45 91 56 00
Télécopie : + 33 (0)1 45 91 59 50
www.chappee.com

BAXI S.A. au capital de 48 402 499 €
RCS Bobigny B 602 041 675 A.P.E 282 D
A BAXI GROUP company